ENERGREEN®
Die Technik für die Profis in der Grünpflege

ENERGREEN Germany GmbH
Max-Planck-Str. 1
86368 Gersthofen · DEUTSCHLAND
T. +49 821 45 04 5584
F. +49 821 45 04 5585

info@energreengermany.de
www.energreengermany.de

Robo WERKZEUGE ILF SELBSTFAHRENDE MASCHINEN

QUALITY SYSTEM CERTIFICATION DNV·GL ISO 9001

02/21 - © Energreen Germany 2021 - Alle Rechte vorbehalten - Änderungen der Fotos, technische und konstruktive Merkmale unter Vorbehalt.

ENERGREEN®
Die Technik für die Profis in der Grünpflege

RoboEVO
WERKZEUGE

FORESTRY 130 T

MY INNER STRENX®

DATENBLATT

FORESTRY 130 T
FORSTMULCHER MIT FESTEN ZÄHNEN

Robuster, zuverlässiger Forstmulcher aus Strenx®, ideal zum Schneiden von Gras, Büschen und Schilf bis zu einem Durchmesser von 5 cm. Rotor mit fixen Werkzeugen zum Zerkleinern des Schnittmaterials.

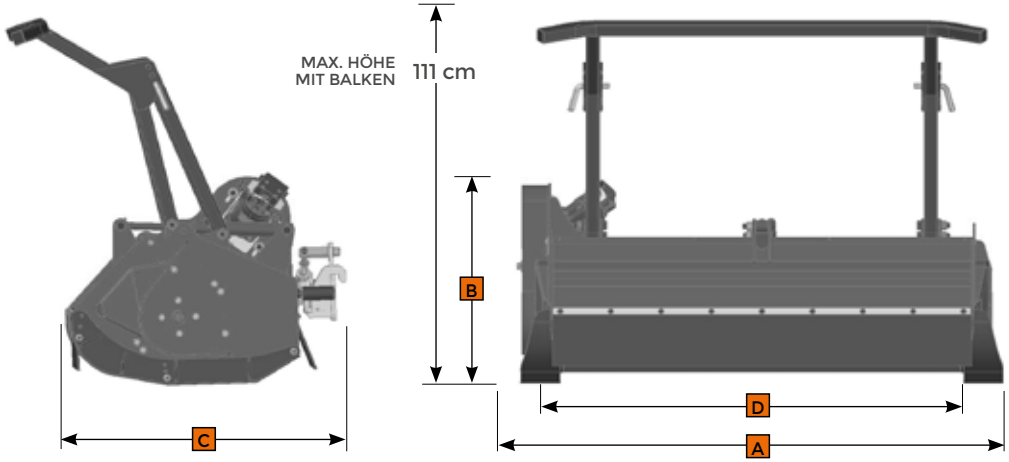

TECHNISCHE DATEN

(A) Breite	1480 mm	Max. Rotordrehzahl	3000 U/min
(B) Höhe	630 mm	Umfangsgeschwindigkeit	44 m/s
(C) Tiefe	930 mm	Druck	290 bar
(D) Schnittbreite	1300 mm	Öldurchfluss	55 l/min
Max. Schnittdurchmesser	50 mm	Hydraulikmotor	23 cm³
Anzahl der Werkzeuge	50	Gewicht	390 kg