Volvo Construction Equipment

P6820C ABG

Volvo-Kettenfertiger 2,5-10,0 m 140 kW

Leistung aus Leidenschaft

Wir von Volvo Construction Equipment machen nicht einfach nur einen Job. Wir entwickeln Produkte und Dienstleistungen, die die Produktivität steigern. Wir sind zuversichtlich, dass wir für Branchenspezialisten die Kosten senken und den Gewinn erhöhen können. Als Teil des Volvo-Konzerns arbeiten wir leidenschaftlich an innovativen Lösungen, die Ihnen helfen, intelligenter, nicht härter, zu arbeiten.

Mit uns schaffen Sie mehr

Mit weniger mehr schaffen ist ein Markenzeichen von Volvo Construction Equipment. Hohe Produktivität gehört schon seit langem mit niedrigem Energieverbrauch, Bedienungsfreundlichkeit und Zuverlässigkeit zusammen. Bei den geringen Kosten über die gesamte Lebensdauer ist Volvo eine Klasse für sich.

Genau für Ihre Anforderungen gemacht

Es kommt darauf an, Lösungen für die speziellen Anforderungen verschiedener Anwendungen der Branche zu entwickeln. Innovation bedeutet häufig Hightech – jedoch nicht immer zwingend. Einige unserer besten Ideen waren sehr einfach - ausgehend von einem klaren, tiefen Verständnis des Arbeitsalltags unserer Kunden.

In 180 Jahren kann man viel lernen

Über die Jahre hat Volvo Lösungen hervorgebracht, die den Einsatz von Baumaschinen revolutioniert haben. Kein anderer Name wird stärker mit Sicherheit in Verbindung gebracht als Volvo. Die Fahrer und andere Mitarbeiter zu schützen sowie die Umweltauswirkungen so gering wie möglich zu halten, gehört zu unseren traditionellen Werten, die auch weiterhin unsere Produktentwicklungsphilosophie prägen.

Wir sind auf Ihrer Seite

Wir setzen bei der Marke Volvo auf die Besten. Volvo ist ein echtes globales Unternehmen. Wir stehen auf Abruf bereit, um unsere Kunden schnell und effizient zu unterstützen – jederzeit und überall.

Wir haben eine Leidenschaft für Leistung.

Volvo Trucks

Renault Trucks

Mack Trucks

UD Trucks

Volvo Buses

Volvo Construction Equipment

Volvo Penta

Volvo Financial Services

Leistung und Präzision

Volvo-Kettenfertiger sind robuste Maschinen mit kraftvoller Performance bei allen Anwendungen - ob Sie nun größere Steigungen oder dicke Materialschichten einbauen müssen. Der P6820C ABG verfügt über ein überaus gleichmäßig arbeitendes Einbausystem, das bei allen Anwendungen Top-Ergebnisse liefert. Vertrauen Sie auf Volvo-Kettenfertiger, um Ihre Arbeitsleistungen und Gewinne steigern zu können.

Betriebsart smart power

Wenn nicht die volle Leistung benötigt wird, kann der Fahrer am Bedienpult (MCU) die Betriebsart Smart Power wählen, die Leistung wird automatisch auf 1600 U/min gesenkt. Der Geräuschpegel verringert sich spürbar und der Kraftstoffverbrauch wird um bis zu 30 Prozent reduziert.

Leistung, niedriger Geräuschpegel

Der Volvo-Motor und die dazugehörigen Komponenten sind besonders schallreduziert. Dies beugt der Ermüdung des Fahrers vor und verringert die Geräuschbelästigung.

Eine ausgewogene Konstruktion

Der Straßenfertiger punktet mit einer guten Gewichtsverteilung durch die große Auflagefläche der Ketten. Dies garantiert maximale Traktion und Stabilität. Auf die Motorleistung abgestimmtes Gewicht und Traktion garantieren eine optimale Einbauleistung.

Hydraulischer Fahrwerkskettenspanner

Der automatische Fahrwerkskettenspanner hält stets die richtige Kettenspannung. Das garantiert einen reibungslosen Betrieb bei geringem Kettenverschleiß.

PRÄZISE STEUERUNG

Über den einfach zu bedienenden Drehpotentiometer auf dem Steuerpult wird die Elektro-Hydraulik präzise gesteuert, so dass der Einbau bei allen Anwendungen reibungslos verläuft. Ideal für den Einbau in Kurven, wo Präzision entscheidend ist und bei geraden Strecken.

BEDIENPULT (MCU)

Schnell zugängliche und einfach strukturierte Informationen über das branchenführende, große Farbdisplay von Volvo. Dank des einzigartigen Designs hat der Fahrer die Maschine auf Knopfdruck vollständig unter Kontrolle und kann sofort alle Einstellungen für die Einbaufunktionen vornehmen.

Volvo gibt Ihnen die volle Kontrolle

Perfekte Steuerung und Überwachung Ihres Fertigers vom Fahrersitz aus über das einzigartige, branchenführende EPM 2-Bedienpult, das auf einfache Bedienung und für maximale Effizienz konzipiert ist. Intelligenter Straßenbau vom Feinsten.

Intuitives Display

Links von der MCU sind die Fertigerfunktionen naturgetreu, wie an der Maschine dargestellt. Der Fahrer kann so Parameter wie die Bohlentemperatur und Motoreinstellungen schnell und zielgerichtet einstellen.

Kraftstoffüberwachung

Das Kraftstoff-Überwachungssystem am Bedienpult zeigt den Kraftstoffverbrauch pro Tag oder für einen bestimmten Zeitraum an, damit Sie das Tanken planen und die Betriebskosten berechnen können.

EIN-/AUS-Schalter

Auf Knopfdruck kann der Einbau gestoppt und mit den gleichen Parametern wieder gestartet werden, gleich wieviel Zeit vergangen ist. So wird die Effizienz gesteigert und es werden gleichbleibende Ergebnisse erzielt.

Settings Manager

Speichern Sie alle bewährten Einbauparameter früherer Jobs zur Wiederverwendung bei späteren Einsätzen - so sparen Sie Zeit, steigern die Produktivität und erhalten gleichzeitig eine gleichbleibende Einbauqualität.

Ausgezeichnete Sicht

Vom Fahrersitz aus haben Sie eine nahezu perfekte Rundumsicht von 360° und damit die Kontrolle über den gesamten Einbauprozess, indem Sie den kontinuierlichen Materialfluss beobachten können. Der große Kübel hat ein größeres Fassungsvermögen und ermöglicht einen unterbrechungsfreien Einbau. Unabhängige hydrostatische Antriebe für Förderbänder und Schnecken sorgen für eine gleichmäßige Einbaustärke und Qualität über die gesamte Einbaufläche.

Materialfluss

Die unabhängigen, hydrostatischen und reversierbaren Antriebe beider Förderbänder und die höhenverstellbaren Schnecken sorgen für einen gleichmäßigen Materialfluss zur Bohle.

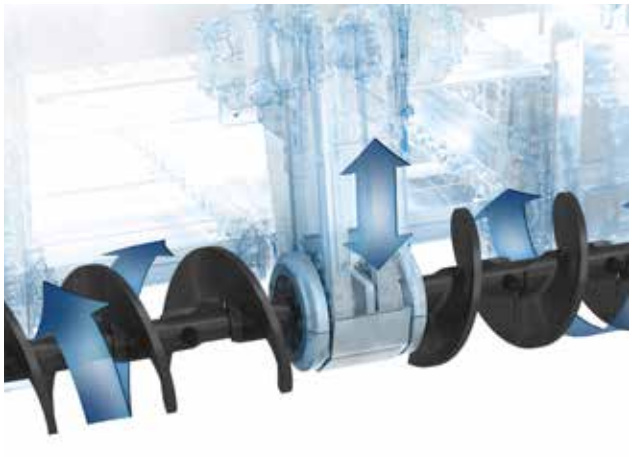

Sichtbarer Materialfluss

Der P6820C ABG-Fertiger ist so konstruiert, dass der Fahrer eine ausgezeichnete Sicht auf den Materialfluss im Kübel, im Schneckenkanal bis zur Seitenbegrenzung hat.

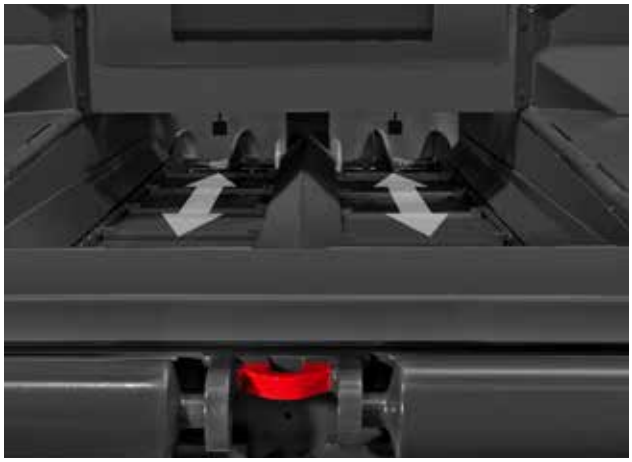

Größere Breite

Die Standardausführung des P6820C ABG-Fertigers ist für die effiziente Bearbeitung von Fahrbahnbreiten von 3-6 m konzipiert. Durch die Auswahl von Bohlenanbauteilen wird eine Einbaubreite von bis zu 10 m möglich.

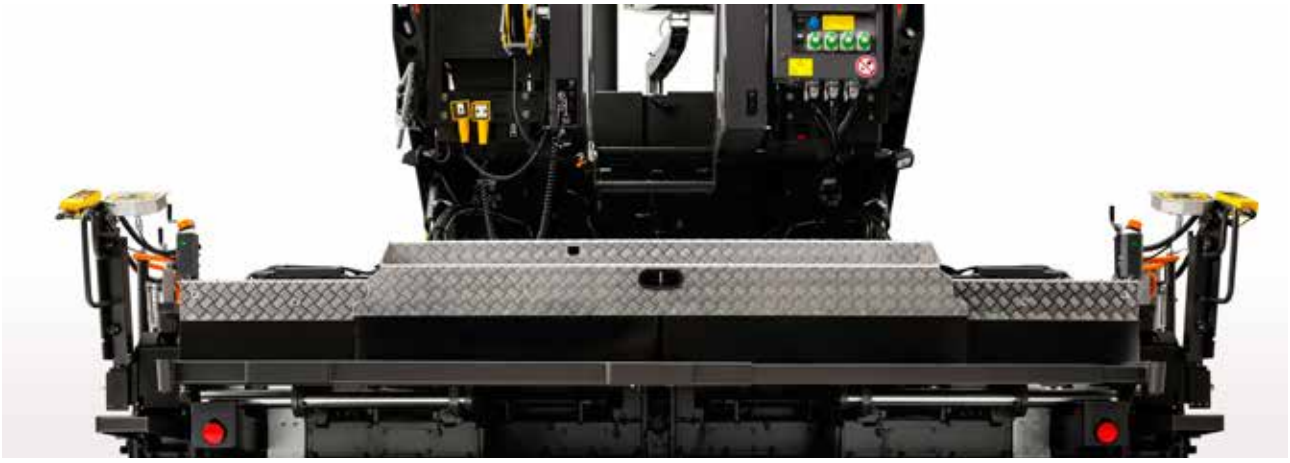

RUNDUMSICHT

360°- Rundumsicht des gesamten Einbauprozesses für maximale Sicherheit und Produktivität. Die komfortablen Fahrersitze können zur Erweiterung des Sichtfeldes über den Rand des Fertigers hinausgeschoben werden.

Das perfekte Einbaupaket

SICHT

Rundumsicht und ausstellbarer Fahrersitz für eine 360°-Sicht zum gesamten Einbauprozess.

MCU

Über das breite Bedienpult mit integriertem Farbdisplay kann der Fahrer schnell alle Einstellungen anpassen.

Motor

Der geräuscharme und effiziente Dieselmotor Stage IIIB von Volvo liefert mehr Leistung und verbraucht weniger Kraftstoff.

WARTUNGSFREUNDLICHKEIT

Alle täglichen Wartungskontrollen können schnell, sicher und einfach von der Fahrerplattform aus erledigt werden.

Kübel mit großem Fassungsvermögen

Kübel mit großem Fassungsvermögen sorgen für unterbrechungsfreien Einbau.

Hydraulischer Fahrwerkskettenspanner

Automatische Kettenspanner sorgen für die richtige Kettenspannung und reduzieren den Verschleiß für einen reibungslosen Betrieb.

Wetterdach

Das Wetterdach schützt den Fahrer durch den ausstellbaren Sonnenschutz vor Sonne, Regen und Lärm. Für den Transport kann das Wetterdach einfach abgesenkt werden.

Niedriger Geräuschpegel

Niedriger Geräuschpegel für sicheres und komfortables Arbeiten

Elektrische Bohlenheizung

Volvo Variomatic-Bohlen sind mit einer Drei-Zonenheizung ausgestattet, die eine zuverlässige und konstante Wärmeverteilung gewährleistet.

BOHLEN

Volvo-Bohlen liefern Ihnen die beste Qualität, Gleichmäßigkeit und Ebenheit des Fahrbahnbelages.

GLEICHMÄßIGER EINBAU

Elektronisch gesteuerte, unabhängige Fahrantriebe für beide Fahrwerksketten gewährleisten einen gleichmäßigen Einbau unter allen Arbeitsbedingungen.

Zugangstüren

Senkrecht angeschlagene, leichte, seitliche Wartungstüren sorgen für ausgezeichneten Zugang und eine längere Lebensdauer.

Branchenführende Leistung

Volvo-Bohlen sind für die Verarbeitung einer Vielzahl von Materialien konstruiert und bieten überragende Gleichmäßigkeit und Ebenheit des Fahrbahnbelages. Mit dem flexiblen P6820C ABG können Sie von 2,5 - 10 m einbauen. Machen Sie die Erfahrung einer neuen Einbauqualität mit der Bohlentechnologie von Volvo.

Elektroheizung

Variomatic-Bohlen von Volvo sind mit drei Heizkreisen ausgestattet, die die Bohle über ihre gesamte Länge schnell auf eine konstante Temperatur bringen.

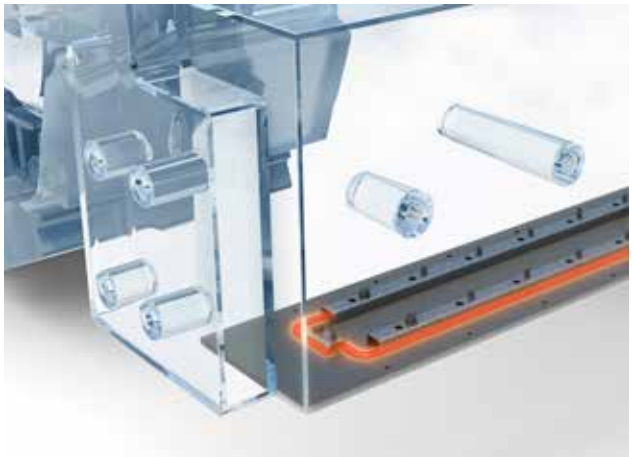

SCU

Über zwei, gut zugängliche Außensteuerstände (SCU) kann der Bediener die Bohlenfunktionen sowie den Materialfluss steuern.

Schnellspannsystem

Anbauteile können in Minutenschnelle, dank der einzigartigen Schnellkupplungssystem von Volvo, ohne Spezialwerkzeug an- oder abgebaut werden - das spart Zeit und Geld.

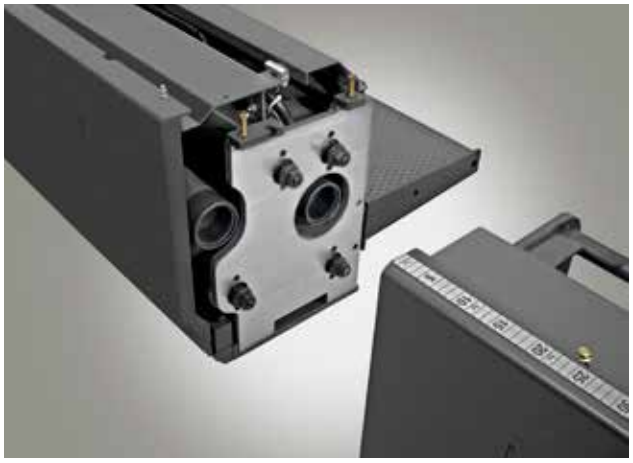

Einfachstampferbohle

Neu konstruierte, robuste, durchgehärtete Schlagleisten für verbessere Haltbarkeit und Zuverlässigkeit.

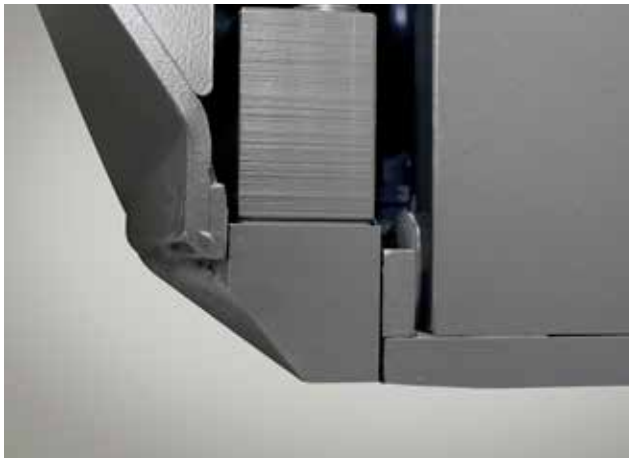

BOHLENLEISTUNG

Variomatic-Bohlen von Volvo sind hydraulisch verstellbar und bieten den Kunden mit Anbauteilen Einbaubreiten bis zu 9 m. Als Einfach- oder Doppelstampferbohlen erhältlich. Der P6820C ABG bietet mit manuellen Bohlen eine maximale Einbaubreite von 10 m.

SUPPORT-NETZWERK

Volvo bietet allen Kunden Zugang zu seinem erstklassigen Händler-Support-Netzwerk. Geschulte Volvo-Techniker stehen jederzeit in einem Servicefahrzeug des Volvohändlers mit Original-Ersatzteilen bereit, um Ihren Fertiger nach Bedarf zu warten. Vertrauen Sie auf Volvo, um Ihre Betriebszeiten zu sichern.

Ihre Betriebszeiten sind unsere Priorität

Es geht uns bei Volvo nicht nur darum, Ihnen einen qualitativ hochwertigen Fertiger zu liefern. Wir wissen sehr genau, dass Zeit auf der Baustelle Geld bedeutet und aus diesem Grund haben wir ein in der Branche einzigartiges globales Händler-Supportnetzwerk aufgebaut, um die Verfügbarkeit Ihrer Maschine über ihre gesamte Lebensdauer zu gewährleisten. Und da Volvo-Fertiger 100 prozentig von Volvo stammen, kommen Sie in den Genuss einer unproblematischen Wartung und modernstem Support. Volvo ist Ihre zentrale Anlaufstelle für alle Ihre Fertiger und den Fertiger-Support.

Motorwartung

Tägliche Wartungskontrollen können schnell, sicher und einfach von der Fahrerplattform aus durch das Öffnen einer Klappe erledigt werden. Der Händler ist in der Lage für den Volvo-Motor vollen Service anzubieten und alle Ihre Serviceanforderungen zu erfüllen.

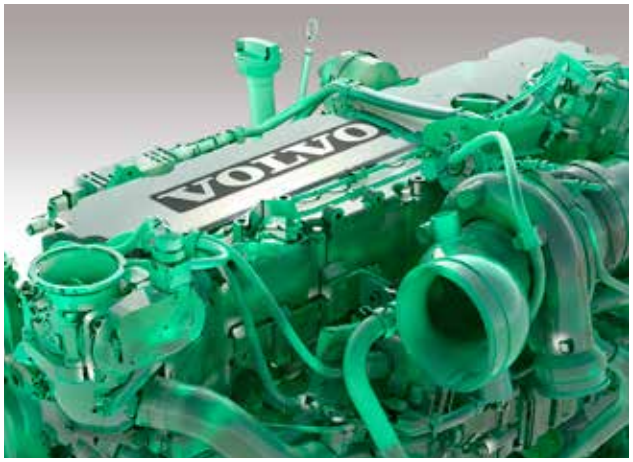

Service Manager

Vom Bedienpult (MCU) erhält der Fahrer Hinweise und Warnungen, wenn Wartungs- und Servicekontrollen anstehen oder überfällig sind. Das System zeichnet auch auf, wann die Kontrollen ausgeführt werden.

Care Kits für Straßenfertiger

Die Verwendung von Volvo-Care-Kits stellt die optimale Lebensdauer und Leistung der Verschleißteile sicher. Nutzen Sie 100 Prozent Originalersatzteile von Volvo in einem Paket für optimale Verfügbarkeit.

Servicevereinbarungen

Servicevereinbarungen bieten Wartungs- und Serviceleistungen zu niedrigsten Preisen an und beschränken die Ausfallzeiten auf ein Minimum. Das flexible Programm deckt eine breite Palette Serviceleistungen ab: von umfassenden Wartungs- und Reparaturvereinbarungen bis zur Routineinspektion wichtiger Teile und Funktionen.

Technische Daten

Specifications		
Motor (Diesel)		
Hersteller		Volvo
Modell		D6H
Leistung	kW	140
	hp	190
bei Motordrehzahl	r/min	2 000
Kühlmittel		Liquid
Füllmenge Kraftstofftank	l	240
Abgasemissionen		Stage IIIB / Tier 4i
Einbau		
Leistung (theor.)*	t/h	700
Schichtdicke (max)	mm	300
Fahrgeschwindigkeiten		
Einbau (max.)	m/min	20
Transport (max.)	km/h	3,3
Unterwagen		
Länge	mm	3 000
Breite (Bodenplatten)	mm	300
Förderband		
Fassungsvermögen Kübel	t	13,5
Anzahl der Förderbänder		2
Geschwindigkeit (max.)	m/min	23
Schnecken		
Geschwindigkeit (max.)	1/min	80 / 90 (HD)
Durchmesser	mm	360
Elektrik		
Batteriespannung	V	24
Transportmaße		
Breite	mm	6 092
Länge	mm	2 550
Höhe (Transport)	mm	2 917
Gewichte**		
Zugmaschine	kg	15 100
Max. zulässige Steigung***		
Zugmaschine + Bohle	%	25

* Die Einbauleistung ist von der Schichtstärke, der Einbaubreite und -geschwindigkeit abhängig und ändert sich, je nach den Arbeitsbedingungen auf Ihrer Baustelle. Sprechen Sie uns an, wir helfen Ihnen gerne dabei, die Leistung für Ihr spezielles Einbauvorhaben zu berechnen.

** Bei allen Gewichten handelt es sich um ungefähre Angaben, ohne Sonderausstattung. Gewicht der Zugmaschine: Dieseltank halbvoll, mit Wetterdach.

*** Trifft auf Bohle VB 78 2,5-5,0 m zu. Wenn Anbauteile verwendet werden, reduziert sich die maximal zulässige Steigung.

Geräuschpegel		
Innengeräuschpegel nach ISO 11201		
LpA	dB(A)	82
Außengeräuschpegel nach 2000/14/EG		
LwA	dB(A)	105

Technische Daten Bohlen

Robuste Bohlenkonstruktion

Ein robuster Bohlenrahmen und zwei breite Führungsrohre für die Anbauteile sorgen für eine steife Bohleneinheit. Die Führungsrohre sorgen mit dem Rahmen auch für hohe Torsionssteifigkeit und einen niedrigen Zugpunkt wodurch eine gleichbleibende Einbauqualität ermöglicht wird.

Stampferbohle und Vibration

Die Einfachstampfer- oder Doppelstampferbohlen-Technologie gewährleistet einen hohen Verdichtungsgrad hinter der Bohle. Zusammen mit der Vibration wird so eine hohe Qualität und Gleichmäßigkeit der Einbauschicht sicher gestellt.

Heizung

Volvo-Bohlen sind mit einer unabhängigen Temperatursteuerung an der Grundbohle, den einzelnen Verlängerungen und mit Heizstäben in den Schlagleisten ausgestattet.

Dachprofileinstellung

Eine hydraulische Dachprofileinstellung mit Fernsteuerung ermöglicht eine schnelle und einfache Verstellung.

Schmierung

Eine zentrale Schmieranlage sorgt für optimale Schmierung und reduziert somit den Wartungsbedarf.

Höheneinstellung

Eine Hydraulikeinrichtung zur Höheneinstellung passt die Höhe der Anbauteile der Grundbohle an.

BETRIEBSGEWICHT DER BOHLEN[1] IN KG

	P6820C										
Bei einer Arbeitsbreite von	**2,5 m**	**4 m**	**5 m**	**6 m**	**6,5 m**	**7 m**	**7,5 m**	**8 m**	**8,5 m**	**9 m**	**10 m**
VB 78 ETC	-	-	3 600	-	5 222	-	5 782	6 342	-	6 903	-
VB 78 GTC	-	-	3 680	-	5 342	-	5 912	6 502	-	7 073	-
VDT-V 78 ETC	-	-	3 720	-	5 442	-	6 032	-	-	-	-
VDT-V 78 GTC	-	-	3 800	-	5 562	-	6 172	-	-	-	-
VB 79 ETC	-	-	3 730	-	5 352	-	5 912	6 472	-	7 033	-
VB 88 ETC	-	-	-	3 820	-	-	5 542	-	6 102	6 662	-
VB 88 GTC	-	-	-	3 900	-	-	5 662	-	6 232	6 822	-
VDT-V 88 ETC	-	-	-	4 450	-	-	6 272	-	-	-	-
VDT-V 88 GTC	-	-	-	4 520	-	-	6 382	-	-		-
MB 122	1 800	3065	-	4 752	-	5 595	6 017	6 439	-	7 282	8 126

[1] Einschließlich Schneckenanbauteile, Leitbleche, Abschlussklappen, hintere Zugarme, etc.

Technische Daten

Abmessungen		
P6820C		
Einheit		**mm**
A		6 388
B		3 000
C		415
D		530
E		1 615
F		360 ± 60
G		2 170
H		3 793
I		1 373
J		608
K		525
L		155
M		13°
N		110
O		438
P		1 614
Q	angehoben	3 785
	abgesenkt	2 917
R	offen	3 252
	geschlossen	2 454
S		3 168
T		2 495
U		320
V		2 500/ 3 000
W		5 000/ 6 000
X		300
Y		2 269
Z		770

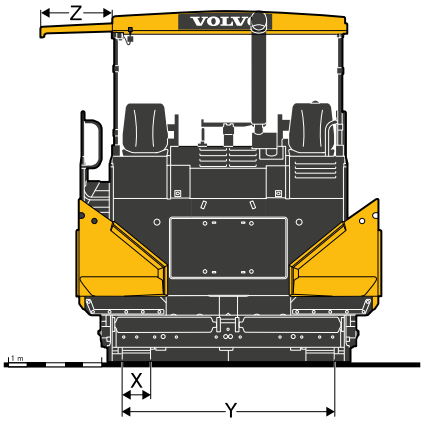

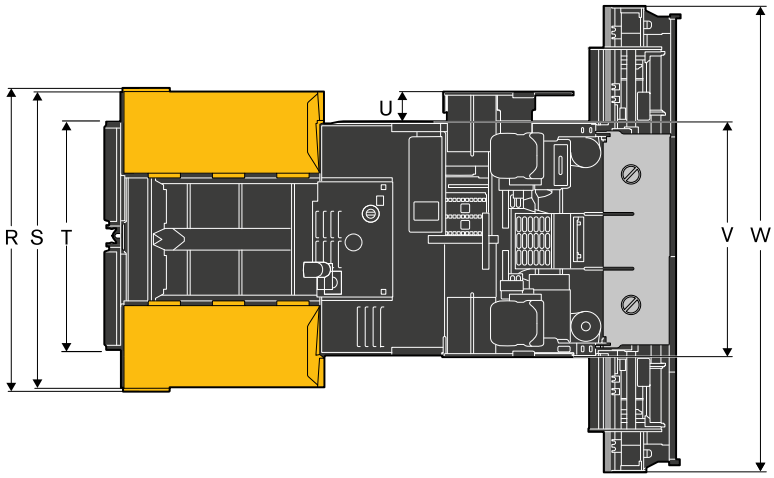

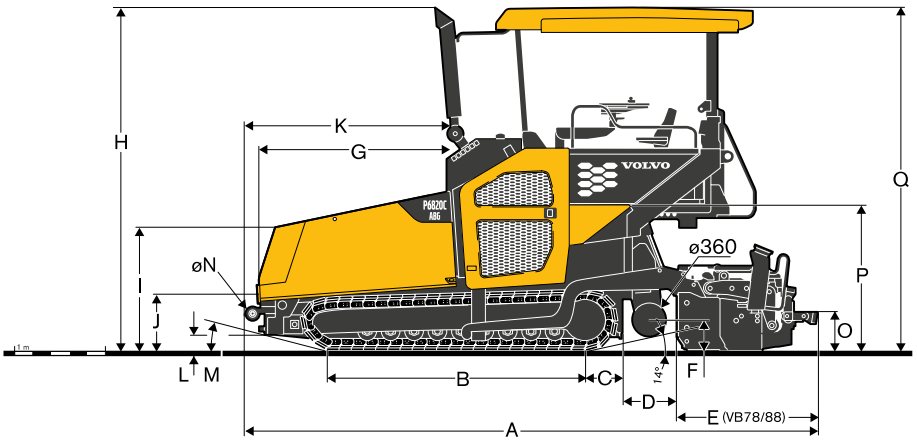

Ausrüstung

SERIENAUSSTATTUNG

Motor
- Volvo-Dieselmotor, Stage IIIB / Tier 4i

Fahrantrieb
- Elektronisch geregelter Fahrantrieb
- Lebenszeitschmierung der Fahrwerkslaufrollen
- Fahrwerksketten aus geschmiedeten und vergüteten Gliedern
- Automatischer Fahrwerkskettenspanner

Materialbeschickung
- Vier hydrostatische Einzelantriebe für Förderbänder und Schnecken
- Hydraulisch höhenverstellbare Schnecken
- Drehrichtung der Förderschnecken reversierbar
- Proportionalsteuerung der Schneckendrehzahl

Elektronik
- Electronic Paver Management (EPM 2)
- Smart power
- Settings Manager
- Service Interval Manager
- Verstellbare und schwenkbare Bedieneinheit
- Elektronikschaltschrank
- Batteriehauptschalter
- Zwei Außensteuerstände für die Einbaubohlen

Aufbau
- Zwei Sitze, seitlich verschiebbar
- Vandalismusschutz

Bohle
- Geteilte Zugarme
- Hydraulik für Variobohlen mit Stampfer und Vibration
- Bohlenarretierung

Arbeitsleuchten
- Vier Arbeitsscheinwerfer
- Fahrerstandbeleuchtung

Umweltschutz
- Schalldämmung

SONDERAUSRÜSTUNG

Materialbeschickung
- Separat ansteuerbare Kübelklappen
- Hydraulisch betätigte Einlaufklappe im Kübel
- Reversierung Förderband
- Proportionale Ultraschall-Sensor-Schneckensteuerung gemäß Materialanforderungen
- Zentralschmierung

Elektronik
- Nivelliersysteme
- Vorbereitung für TOPCON 3D-Leitsystem
- Ersatzsteuerstand
- Zusatzsteckdosen 230V

Aufbau
- Komfortsitze mit Heizung
- Schutzdach aus glasfaserverstärktem Kunststoff
- Frontscheibe (nur in Verbindung mit Wetterdach)
- Seitenplanen für Wetterdach
- Sonderlackierung (in RAL-Farben, keine Metallic-Farben)

Bohle
- Hydraulik für Variobohlen mit Doppelstampfer und Vibration sowie manuelle Bohlen
- Bohlen-Aufsteigarretierung
- Bohlenspannvorrichtung
- Bohlenteilentlastung
- Bohlenbelastung
- Hydraulische Höhenverstellung der Ausfahrbohlen

Arbeitsleuchten
- Xenon-Arbeitsleuchten (nur in Verbindung mit Wetterdach)
- Zwei Zusatzscheinwerfer (hinten)
- Schneckenraumbeleuchtung
- Rundumkennleuchten

Umweltschutz
- Absaugung für Bitumendämpfe
- Emulsionssprühanlage
- Hochleistungs-Reinigungsspritze
- Biologisch abbaubares Hydrauliköl

AUSWAHL VOLVO-SONDERAUSSTATTUNG

Hydraulische Höheneinstellung für ausfahrbare Bohlenanbauteile

Bohlenspannvorrichtung

Unabhängig gesteuerte Kübelklappen

Zentralschmieranlage

Zusatzscheinwerfer (Lichtpaket)

Ersatzsteuerstand

Serienausstattung und Sonderausstattung kann in Abhängigkeit vom jeweiligen Markt variieren. Wenden Sie sich an den Vertrieb vor Ort, wenn Sie Ihren nächsten Straßenfertiger zusammenstellen. Es sind nicht alle Produkte in allen Ländern erhältlich. Im Rahmen unserer ständigen Verbesserungsmaßnahmen, behalten wir uns das Recht vor, Spezifikationen und Ausführungen ohne Vorankündigung zu ändern. Die Abbildungen zeigen nicht zwingend die Standardversion der Maschine.

Ref. No 20037450_G / German-25 / 2017.10 / PAT / Volvo, Global Marketing

VOLVO

Volvo Construction Equipment

www.volvoce.com